●放熱スペースご確認ください

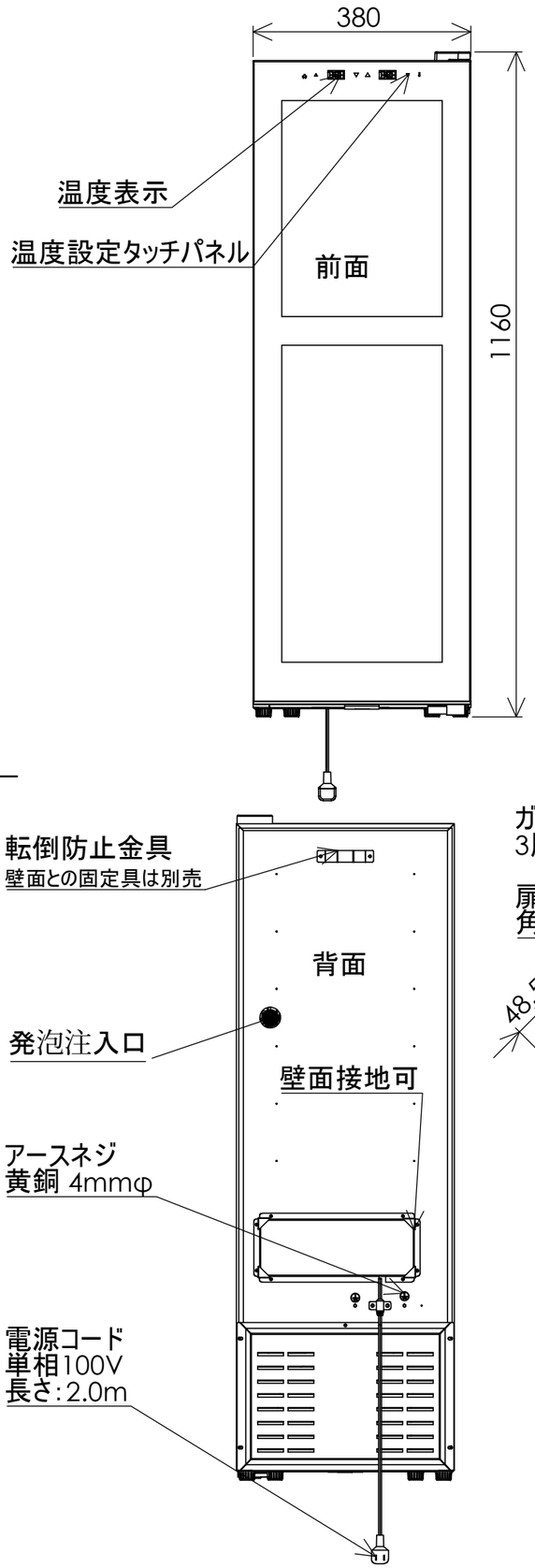

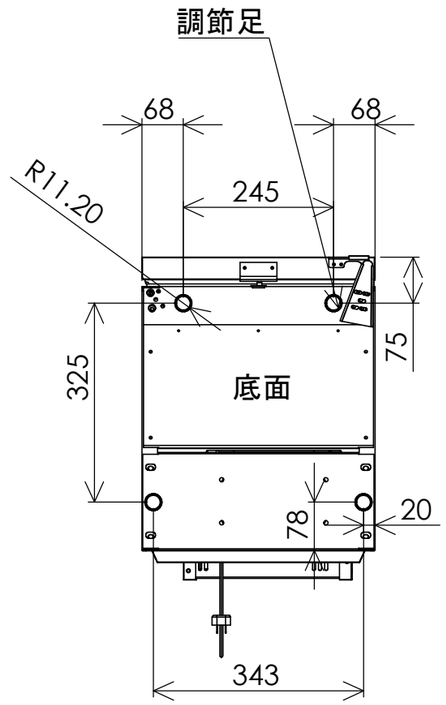

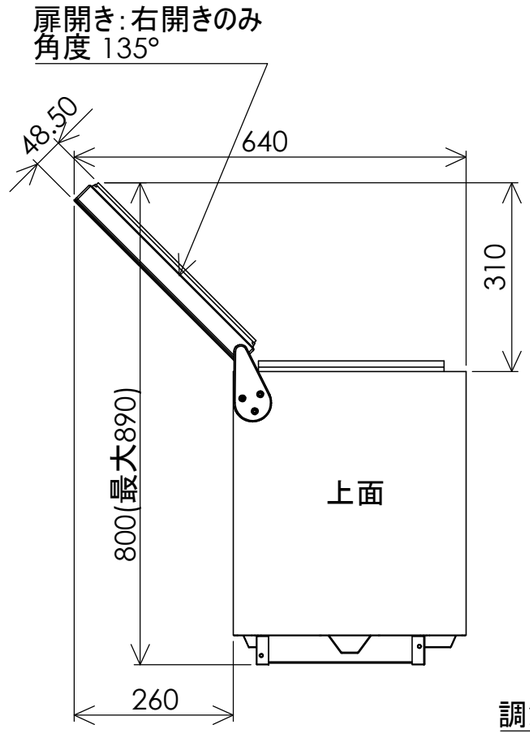

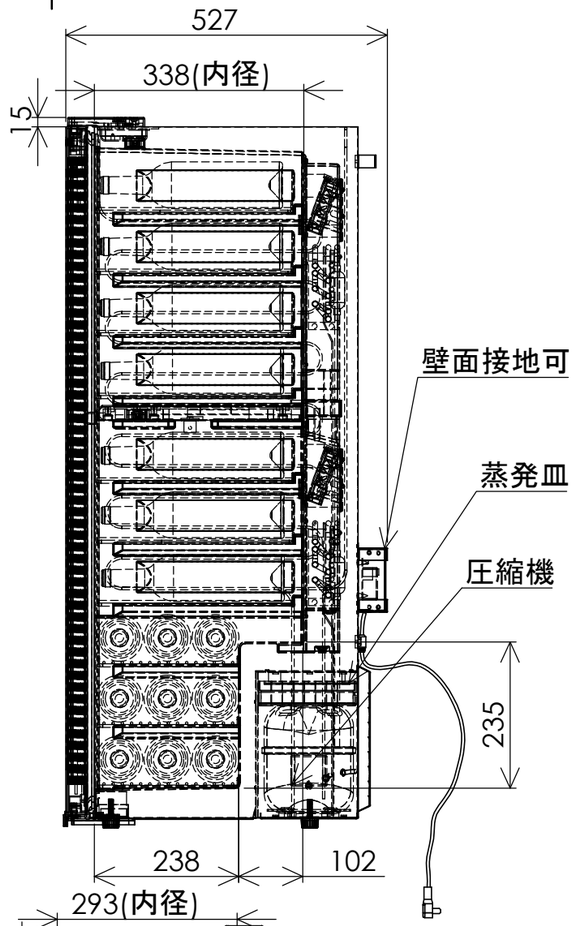

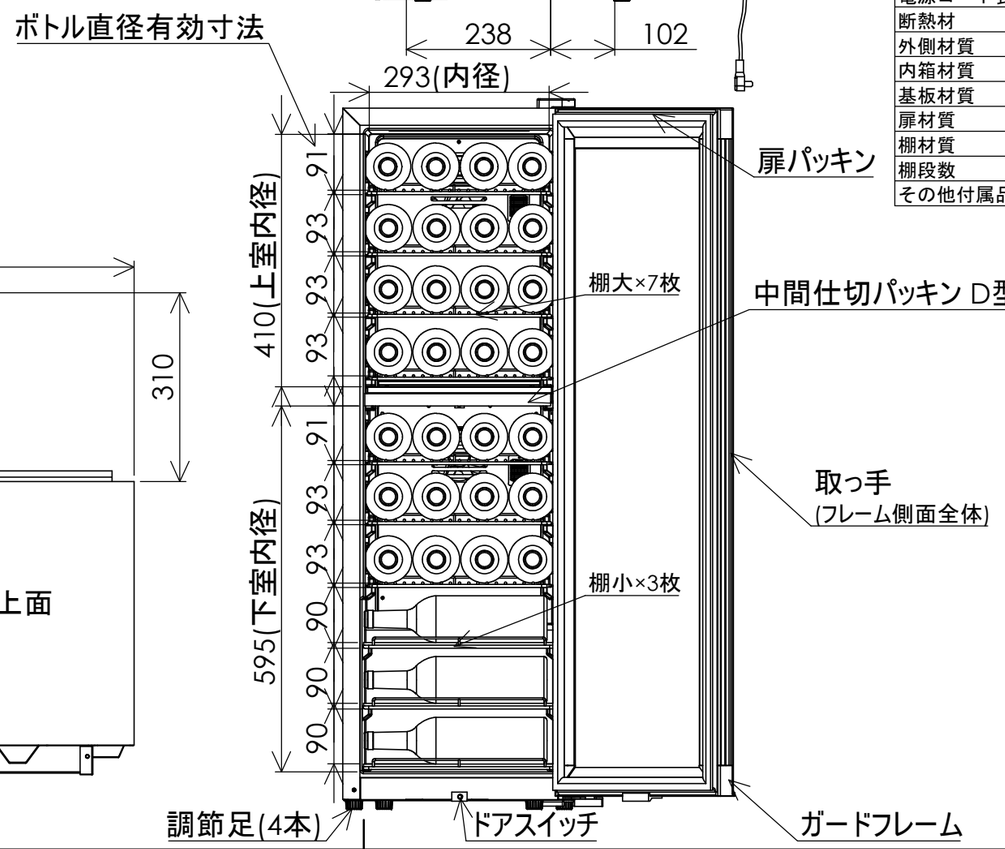

品名	低温冷蔵機能付 ワインセラー 2温度式
型式名	SB38
外径寸法（mm）（幅×奥行×高さ）	380×527×1160
設置寸法（mm）（幅×奥行×高さ）	420×527×1210
放熱スペース	右側面 20mm 左側面 20mm 上面50mm 背面 なし
収納本数	38本 上室16本 下室22本（ワイン750ml ボトル直径90mm換算）
日本酒 一升瓶 収納本数	上室 6本 下室 5本 合計11本
有効内容積	97L
質量	49kg
設定温度	上室 0-20℃ 下室 5-20℃（1℃ピッチ）
温度設定方法	タッチパネル式
使用環境	外気温5-30℃ 湿度60% 直射日光無し
温度調節	温調センサ 1室×2個
制御	マイコン制御 デジタル温度表示
電動機の定格消費電力	76/86W
圧縮機	全密閉型レシプロ式
冷却方式	冷気強制冷却方式
凝縮器	銅パイプ 筐体内臓型
冷却器	銅チューブ アルミフィン
電熱装置の定格消費電力	50W/50W
ヒーター	霜取り用 および 低外気温時の温度維持（加温機能）
庫内灯の定格消費電力	1.2W/1.2W（一室×1個）
ファンモーター	2W DCファン （一室×1個）
定格電流	1.30/1.22A
年間消費電力量	245kwh/年（25℃ 設定温度 14℃）
冷媒封入量	60g
冷媒名	HFC-134a
電源（50/60Hz）	単相100V
電源コード長	2.0m
断熱材	シクロペンタン
外側材質	粉体塗装鋼板
内箱材質	HIPS樹脂
基板材質	ガラスエポキシ樹脂（FR4）絶縁処理
扉材質	3層ガラス（Low-Eガラス）+ABS樹脂+PVC 塗装
棚材質	鋼鉄ワイヤー棚
棚段数	上室 棚大4枚 下室 棚大3枚 棚小3枚
その他付属品	取扱説明書（保証書付） 漏電保護プラグ

梱包重量:52kg
梱包三辺合計:2235mm
(W435×D590×H1210mm)
0.31m3

●鍵は付属していません。
●仕様・外観については、改良のため予告なく変更することがあります。

●使用の際は、付属の漏電保護プラグを装着することを推奨しています。

会社名
さくら製作所株式会社
sakura-wks.com

名称:
SB38 承認図面
A3

尺度:1:10 作成者:穂積 改訂 2017.7.13